# BS06

# PT

**INSTRUÇÕES**
MEDIDOR DIGITAL DE
PRESSÃO SONORA

TROTEC

TRT-BA-BS06-TC230102TTRT03-004-PT

## Índice

**Indicações sobre o uso deste manual ..... 2**

**Segurança ..... 2**

**Informações sobre o aparelho ..... 4**

**Transporte e armazenamento ..... 5**

**Controlo ..... 5**

**Erros e avarias ..... 6**

**Manutenção e reparação ..... 6**

**Descarte ..... 6**

## Indicações sobre o uso deste manual

### Símbolos

**Aviso**
A palavra-sinal designa um perigo com médio grau de risco, que pode causar a morte ou uma lesão grave se não for evitado.

**Atenção, tensão elétrica**
Este símbolo avisa sobre os perigos para a vida e a saúde de pessoas devido à tensão elétrica.

**Cuidado**
A palavra-sinal designa um perigo com baixo grau de risco, que pode causar a uma lesão ligeira ou média se não for evitado.

**Nota:**
A palavra-sinal avisa sobre informações importantes (p.ex. danos materiais), mas não se refere a perigos.

**Info**
Avisos com este símbolo ajudar-lhe-ão a realizar as suas tarefas mais rapidamente e com mais segurança.

**Seguir as instruções**
Avisos com este símbolo indicam que deve observar o manual.

A versão atual do manual pode ser descarregada no seguinte link:



BS06

https://hub.trotec.com/?id=43270

## Segurança

**Leia atentamente este manual de instruções antes de usar/operar o aparelho e guarde este manual de instruções sempre nas imediações do local de instalação ou perto do aparelho!**

**Aviso**
**Ler todas as indicações de segurança e as instruções.**
O desrespeito às indicações de segurança e às instruções pode causar choque elétrico, incêndios e/ou graves lesões.
**Guardar todas as indicações de segurança e as instruções para futuras consultas.**

- Não utilizar o aparelho em recintos e áreas com risco de explosão e não o instale lá.
- Não utilize o dispositivo em atmosferas agressivas.
- Não mergulhe o aparelho em água. Não permita a entrada de líquidos no aparelho.
- O aparelho pode ser utilizado apenas em condições secas e de modo algum na chuva ou a uma humidade relativa do ar acima das condições de funcionamento.
- Proteger o aparelho da luz solar direta permanente
- Não expor o aparelho a fortes vibrações.
- Não abrir o aparelho.
- Não remova quaisquer sinais de segurança, adesivos ou rótulos do aparelho. Mantenha legível todos os sinais de segurança, adesivos e etiquetas.
- Utilizar o tipo 6LR61 das pilhas (pilha de bloco de 9 V).
- Nunca carregar uma pilha que não deve ser recarregada.
- Inserir a pilha no compartimento da pilha, com a respetiva polaridade correcta.
- Remover a pilha descarregada. As pilhas contém substâncias nocivas para o meio ambiente. Eliminar as pilhas de acordo com a respetiva legislação nacional aplicável (veja o capítulo Eliminação).
- Retirar as pilhas do aparelho, quando o aparelho não for usado durante um período prolongado.

- Nunca causar um curto-circuito entre os terminais de alimentação da pilha!
- Não engolir pilhas! Ao engolir uma pilha esta pode causar graves queimaduras internas, químicas ou não, dentro de 2 horas! As queimaduras químicas podem ser letais!
- Se pensar que engoliu uma pilha ou que uma pilha entrou no seu corpo de uma outra maneira, tem de consultar imediatamente um médico!
- Manter crianças fora de pilhas novas e usadas, mas também fora do compartimento aberto da pilha.
- Utilize o aparelho apenas se as precauções de segurança adequadas foram tomadas no local de medição (por exemplo, ao medir em vias públicas, locais de construção, etc.) Caso contrário, não utilize o aparelho.
- Observar as condições de armazenamento e de funcionamento (ver capítulo Dados técnicos).
- Não exponha o aparelho a jato de água direto.
- Antes de cada uso do aparelho, os respectivos acessórios e peças de conexão devem ser controlados quanto a possíveis danos. Não devem ser usados aparelhos ou componentes do aparelho que estejam danificados.

## Utilização conforme a finalidade

Use o aparelho exclusivamente para a medição do nível sonoro dentro da faixa de medição especificada nos dados técnicos.

Uma outra utilização além da prevista, é vista como uso previsivelmente incorrecto.

## Uso previsivelmente incorrecto

O aparelho não deve ser usado em áreas com risco de explosão ou para medições em líquidos e em partes energizadas. Neste caso as reivindicações de garantia não serão válidas. Modificações construtivas não autorizadas, assim como adições ou modificações no aparelho são proibidos.

## Qualificação pessoal

As pessoas que utilizam este dispositivo devem:

- ter lido e compreendido o manual, especialmente o capítulo Segurança.

## Equipamento de proteção individual



**Utilizar proteção auricular**
Utilize proteção auricular ao operar o aparelho.

## Riscos residuais



**Atenção, tensão elétrica**
Existe o perigo de curto-circuito devido à penetração de líquidos através da caixa!
Não mergulhe o aparelho e os acessórios em água. Assegure-se de que nenhuma água ou outros líquidos possam penetrar na caixa.



**Atenção, tensão elétrica**
Trabalhos em componentes elétricos só devem ser realizados por um especialista autorizado!



**Aviso**
Há risco de asfixia para crianças devido ao material de embalagem! Mantenha as películas e partes de embalagens fora do alcance das crianças. Há risco de vida por asfixia.



**Aviso**
Perigo de danos auditivos!
Em caso de fontes acústicas altas, assegure-se de usar uma proteção auricular adequada. Há perigo de danos auditivos.



**Aviso**
O aparelho não é um brinquedo e não deve estar nas mãos de crianças.



**Aviso**
Este aparelho pode ser perigoso se for usado de forma incorreta ou por pessoas não treinadas e se não for usado para a sua finalidade! Observe as qualificações pessoais!



**Cuidado**
Manter distância suficiente de fontes de calor.

**Nota:**
Para evitar danos no aparelho, não o exponha a temperaturas extremas, humidade extrema ou à água.

**Nota:**
Para limpar o instrumento não devem ser utilizados produtos de limpeza agressivos ou abrasivos, nem solventes.

## Informações sobre o aparelho

### Descrição do aparelho

Com o medidor digital de nível sonoro BS06 pode ser medido o nível sonoro em dB(A).

Para a avaliação das medições também está disponível uma função MIN/MAX.

A iluminação do display se adapta automaticamente à iluminação ambiente.

Um desligamento automático quando o aparelho não está em uso poupa a pilha.

### Apresentação do dispositivo

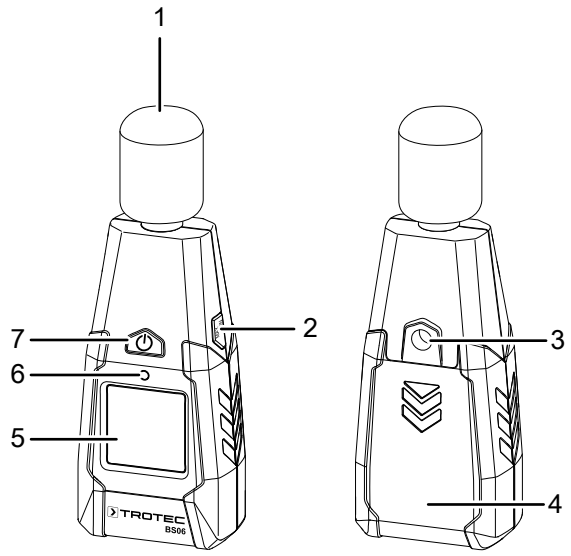


| N.º | Designação |
|---|---|
| 1 | Microfone com proteção contra o vento |
| 2 | Botão *MAX/MIN* |
| 3 | Rosca para tripé |
| 4 | Compartimento das pilhas com tampa |
| 5 | Display |
| 6 | Sensor de iluminação |
| 7 | Botão *Ligar/Desligar* |

### Display

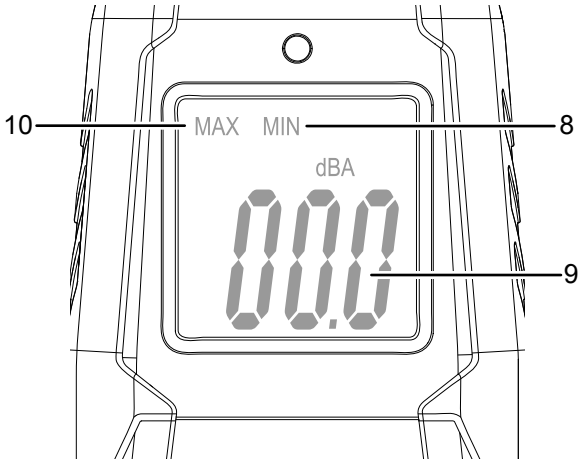


| N.º | Designação |
|---|---|
| 8 | Indicação *MIN* |
| 9 | Indicação do *valor de medição* em dB(A) |
| 10 | Indicação *MAX* |

### Dados técnicos

| Parâmetro | Valor |
|---|---|
| **Modelo** | **BS06** |
| Peso | 140 g |
| Dimensões (comprimento x largura x altura) | 132 mm x 56 mm x 33 mm |
| Faixa de medição | 30 a 130 dB(A) (31,5 Hz a 8 kHz) |
| Precisão | ±3,5 dB (a 1 kHz e 94 dB) |
| Faixa de medição, resolução | 0,1 dB |
| Avaliação do tempo | 125 ms |
| Microfone | Microfone condensador Elektret de 1/2 polegada |
| Temperatura operacional | 0 a 40 °C com 10 a 75 % de humidade rel. |
| Altura operacional | máx. 2000 m |
| Temperatura de armazenamento | -10 a 60 °C |
| Alimentação de corrente eléctrica | Bloco de pilhas de 9 V<br>Vida útil de aprox. 5000 a 8000 medições |
| Desligamento automático | após aprox. 15 minutos |

### Volume de fornecimento

- 1 x medidor digital de pressão sonora BS06 (sem pilha)
- 1 x bolsa
- 1 x proteção contra vento para o microfone
- 1 x manual de instruções

## Transporte e armazenamento

**Nota:**

O aparelho pode ser danificado, se armazenar ou transportar o aparelho incorretamente.
Tenha em consideração as informações de transporte e armazenamento do aparelho.

### Transporte

Use a bolsa incluída no volume de fornecimento para transportar o aparelho e para protegê-lo de impactos externos.

### Armazenamento

Quando não estiver a usar o aparelho, se deve seguir as seguintes condições de armazenamento:

- seco e protegido da geada e do calor
- em um local protegido da poeira e da luz solar directa
- com a correspondente mala para proteger contra a entrada de poeira.
- com a temperatura correspondente aos dados técnicos
- Retirada a pilha do aparelho

## Controlo

### Inserir a pilha

**Nota:**

Assegure-se de que a superfície do aparelho esteja seca e que o aparelho esteja desligado.

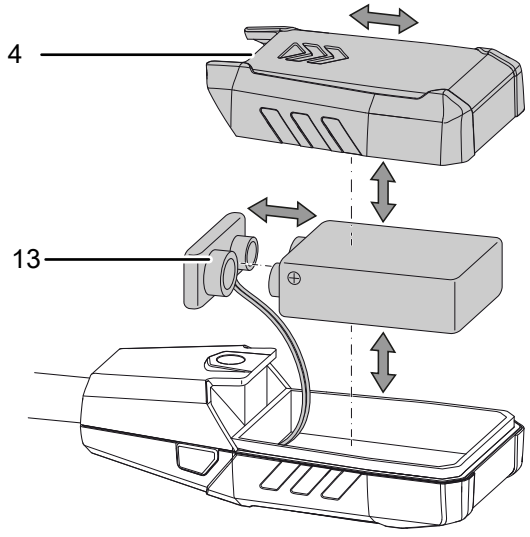


1. Deslize a tampa (4) na direção da seta do aparelho.
2. Conecte a nova pilha com a polaridade correta com o clipe da pilha (13).
3. Deslize a tampa (4) de volta sobre o aparelho.

### Ligar e executar a medição

1. Pressione o botão *Ligar/Desligar* (7).
   ⇨ O display é ligado e o aparelho está pronto para funcionar.
   ⇨ Com pouca luz, a iluminação do display se liga automaticamente. O sensor (6) controla a iluminação do display.
2. Apontar o aparelho com o microfone diretamente para a fonte sonora.
   ⇨ Segure o aparelho e estique um braço o máximo possível na frente do seu corpo ou conecte a rosca de tripé do aparelho (3) a um tripé. Assim são evitadas interferências durante a medição do nível sonoro.
   ⇨ Se houver vento (>10 m/s) deve utilizar-se a proteção contra vento fornecida para não distorcer o valor de medição.
   ⇨ O valor de medição é exibido em dB(A).

**Nota:**

Observe que uma mudança de posição de um local frio para um local quente pode causar condensação na placa de circuito do aparelho. Este efeito fisicamente inevitável distorce a medição. O display exibe, neste caso, nenhuns valores de medição ou valores de medição incorrectos. Aguarde alguns minutos até que o aparelho tenha se adaptado às novas condições antes de executar uma medição.

**Info**

Observe que a medição de uma fonte acústica deve sempre ser realizada diretamente. Não devem se encontrar objetos nem pessoas entre o microfone e a fonte acústica, a não ser que se queira também medir a sua influência sobre a intensidade do nível sonoro.

### Ajustar a função MAX/MIN

Com a função MAX/MIN, se pode ler tanto o valor mais alto como o valor mais baixo.

1. Pressione o botão *MAX/MIN* (2).
   ⇨ A indicação *MAX* (10) aparece no display.
   ⇨ O display exibe agora o valor mais elevado do nível sonoro, que foi medido desde que o aparelho foi ligado.
2. Pressionar novamente o botão *MAX/MIN* (2).
   ⇨ A indicação *MIN* (8) aparece no display.
   ⇨ O display exibe agora o valor mais baixo do nível sonoro, que foi medido desde que o aparelho foi ligado.
3. Pressione o botão *MAX/MIN* (2) durante 2 segundos.
   ⇨ A função MAX/MIN é descativada e o valor de medição atual é exibido.

**Desligar o aparelho**

1. Pressione o botão *Ligar/Desligar* (7).
   ⇨ O aparelho é desligado.
   ⇨ Os valores MAX e MIN são repostos.

O aparelho possui um desligamento automático. Após 15 minutos de não utilização, o aparelho desliga-se automaticamente.

## Erros e avarias

O aparelho foi testado várias vezes durante a produção quanto ao funcionamento perfeito. No entanto, se algum problema ocorrer, verifique se o aparelho de acordo com a lista a seguir.

**Os segmentos de indicação do display são fracos ou apresentam intermitências:**

- A tensão da pilha é demasiado baixa. Trocar imediatamente as pilhas.
- Verifique a posição correta da pilha. Prestar atenção à polaridade correta.

**O aparelho apresenta valores de medição improváveis:**

- A tensão da pilha é demasiado baixa. Trocar imediatamente as pilhas.
- Eventualmente, o microfone está sujo ou danificado. Controlar o microfone e se necessário, utilizar a proteção contra o vento.

## Manutenção e reparação

### Substituição da pilha

A substituição da pilha é necessária quando a indicação não estiver mais nítida, os valores estiverem improváveis ou se o aparelho não puder mais ser ligado. Veja o capítulo Controlo.

### Limpeza

Limpar o aparelho com um pano húmido e macio, que não solte fiapos. Assegurar-se que nenhuma humidade possa penetrar na caixa. Não utilize aerossóis, solventes, produtos de limpeza que contenham álcool ou outros produtos abrasivos, mas apenas água limpa para humedecer o pano.

### Reparação

Não se deve efetuar quaisquer alterações ao aparelho e não se deve montar quaisquer peças de reposição. Em caso de reparo ou inspeção do aparelho, entre em contacto com o fabricante.

## Descarte

Deve eliminar os materiais de embalagem a proteger o meio ambiente e conforme as diretrizes de eliminação em vigor.



O símbolo de um caixote do lixo barrado por uma cruz indica que este aparelho e, eventualmente, quaisquer componentes associados (por exemplo, telecomandos) não devem ser eliminados no lixo doméstico no final da sua vida útil, de acordo com a diretriz relativo a aparelhos elétricos e eletrónicos usados (2012/19/EU) e a s leis nacionais.

Para a sua devolução gratuita estão disponíveis centros de recolha para aparelhos elétricos e eletrónicos usados perto de si. Pode obter os endereços através da sua administração urbana ou comunal. Pode obter mais informações sobre mais opções de devolução na nossa página online em https://hub.trotec.com/?id=45090 para muitos países da Europa. De outra forma, por favor, entre em contacto com uma empresa de eliminação oficial de aparelhos velhos, autorizada para o seu país.

A recolha separada de aparelhos elétricos e eletrónicos usados permite a reutilização, a reciclagem ou outras formas de reutilizar os aparelhos usados e evita as consequências negativas durante a eliminação dos materiais contidos nos aparelhos, que possivelmente representam um perigo para o meio ambiente e a saúde das pessoas.



Este símbolo de um caixote do lixo barrado por uma cruz indica que as baterias e os acumuladores de iões de lítio não devem ser eliminados no lixo doméstico no final da sua vida útil. Se o aparelho contiver pilhas ou acumuladores que contenham mercúrio, cádmio ou chumbo, o símbolo químico relevante (Hg, Cd ou Pb) será exibido por baixo do símbolo do recipiente barrado com uma cruz. Não deixar descuidadamente pilhas ou equipamentos elétricos e eletrónicos que contenham pilhas em espaços públicos para evitar a poluição ambiental. As pilhas e os acumuladores devem ser entregues num ponto de recolha designado na União Europeia – em conformidade com o REGULAMENTO (UE) 2023/1542 DO PARALAMENTO EUROPEU E DO CONCELHO, de 12 de julho de 2023, relativo a pilhas e resíduos de pilhas. Remova as pilhas/acumuladores recarregáveis e elimine-os separadamente, de acordo com os regulamentos legais aplicáveis.

Trotec GmbH

Grebbener Str. 7
52525 Heinsberg
Germany
+49 2452 962-0
+49 2452 962-200

online@trotec.com
www.trotec.com