PAC 2010 X / PAC 2610 X

FI

KÄYTTÖOHJE
SIIRRETTÄVÄ
ILMASTOINTILAITE

TRT-BA-PAC2010X/PAC2610X-TC2018-05-003-FI

TROTEC

Sisällysluettelo

Käyttöohjetta koskevia tietoja **2**

Turvallisuus **2**

Tietoa laitteesta **5**

Kuljetus ja säilytys **6**

Asennus ja sijoittaminen **7**

Käyttö **10**

Viat ja häiriöt **12**

Huolto **14**

Tekninen liite **18**

Hävittäminen **23**

Käyttöohjetta koskevia tietoja

Symbolit

Vaara
Tämä symboli viittaa erittäin herkästi syttyvästä kaasusta aiheutuvaan hengenvaaraan ja terveysvaaroihin.

Varoitus sähköjännitteestä
Tämä symboli viittaa sähköjännitteestä aiheutuviin hengenvaarallisiin ja terveyteen vaikuttaviin vaaroihin.

Varoitus
Signaalisana kuvaa keskimääräistä riskitasoa, jos siltä ei vältytä. voi seurauksena olla kuolema tai vaikea loukkaantuminen.

Varoitus
Signaalisana kuvaa alhaista riskitasoa, jos siltä ei vältytä, voi seurauksena olla vähäinen tai kohtalainen loukkaantuminen.

Huomaa
Signaalisana viittaa tärkeisiin tietoihin (esim. esinevahingot), mutta ei vaaroihin.

Tietoa
Tällä symbolilla varustetut huomautukset ovat sinulle avuksi suorittamaan työt nopeasti ja turvallisesti.

Noudata ohjetta
Tällä symbolilla varustettu huomautus viittaa siihen, että käyttöohjetta on noudatettava.

Käyttöohjeen uusimman version ja EU-vaatimustenmukaisuus-vakuutuksen voit ladata seuraavan linkin kautta:

PAC 2010 X

https://hub.trotec.com/?id=41615

PAC 2610 X

https://hub.trotec.com/?id=41616

Turvallisuus

Lue tämä käyttöohje huolellisesti ennen laitteen käyttöönottoa/käyttöä ja säilytä se aina laitteen välittömässä läheisyydessä!

Varoitus

Lue kaikki turvallisuusohjeet ja muut ohjeet.
Turvallisuusohjeiden ja varoitusten noudattamatta jättäminen voi aiheuttaa sähköiskun, tulipalon ja/tai vakavia vammoja.

Säilytä kaikki turvallisuus- ja muut ohjeet myöhempää käyttöä varten.
Laitetta saavat käyttää 8-vuotiaat ja sitä vanhemmat lapset sekä henkilöt, jotka ovat fyysisesti, henkisesti tai aistitoiminnoiltaan rajoitteisia tai joilla ei ole riittävää tietoa tai kokemusta laitteen käytöstä, mikäli käyttö on valvottua tai heitä on opetettu käyttämään laitetta turvallisella tavalla ja he tiedostavat käyttöön mahdollisesti liittyvät vaarat.
Lapset eivät saa leikkiä laitteella. Lapset eivät saa suorittaa puhdistusta ja huoltoa ilman valvontaa.

- Älä käytä laitetta räjähdysalttiissa tiloissa.
- Älä käytä laitetta syövyttävässä ilmastossa.
- Sijoita laite tukevalle ja tasaiselle alustalle.
- Anna laitteen kuivua kosteapyyhinnän jälkeen. Älä käytä laitetta kosteana.
- Älä käytä tai käsittele laitetta, jos kätesi ovat kosteat tai märät.
- Älä aseta laitetta alttiiksi suoralle vesisuihkulle.
- Älä koskaan työnnä esineitä tai raajoja laitteen sisään.
- Älä peitä laitetta käytön aikana, äläkä siirrä sitä.

- Älä istu laitteen päällä.
- Laite ei ole leikkikalu. Säilytä lasten ja eläinten ulottumattomissa. Käytä laitetta vain valvottuna.
- Tarkista laite, varusteet ja liitännät jokaisen käytön jälkeen mahdollisten vaurioiden varalta. Älä käytä laitetta tai laiteosia, jos ne ovat vaurioituneet.
- Varmista, että laitteen ulkopuolella olevat sähköjohdot on suojattu vaurioitumiselta (esim. eläimiltä). Älä käytä laitetta koskaan, jos johdot tai verkkoliitäntä ovat vaurioituneet!
- Sähköliitännän on vastattava kappaleessa Tekniset tiedot annettuja tietoja.
- Liitä verkkopistoke määräysten mukaisesti suojattuun pistorasiaan.
- Valitse jatkojohdon pituus teknisten tietojen mukaisesti. Rullaa jatkojohto kokonaan auki. Vältä sähköistä ylikuormitusta.
- Irrota laitteen virtajohto pistorasiasta hoito-, huolto- tai korjaustöiden ajaksi tarttumalla pistokkeeseen.
- Katkaise laitteen virta ja irrota virtajohto pistorasiasta, kun laitetta ei käytetä.
- Älä koskaan käytä laitetta, jos pistoke tai virtajohto on vaurioitunut.
  Jos laitteen verkkoliitäntäjohto on vaurioitunut, se on vaihdettava valmistajan tai sen huoltoedustajan tai vastaavan pätevän henkilön toimesta, jotta vältetään vaaratilanteet.
  Vialliset johdot aiheuttavat vakavan loukkaantumisvaaran.
- Sijoita laite kappaleessa Tekniset tiedot ilmoitettujen sijoitusvaatimusten mukaisesti ottaen huomioon minimietäisyydet seiniin ja esineisiin sekä varastointi- ja käyttöolosuhteet.
- Varmista, että ilman tulo- ja poistoaukot eivät peity.
- Älä irrota laitteen turvamerkintöjä, tarroja tai etikettejä. Pidä kaikki turvamerkinnät, tarrat ja etiketit luettavassa kunnossa.
- Varmista, että ilman tuloaukoissa ei ole likaa ja irtohiukkasia.
- Siirrä laitetta vain pystysuorassa asennossa ja kondenssivesiallas tai kondenssiveden poistoputki tyhjennettynä.
- Poista kerääntynyt kondenssivesi vesisäiliöstä ennen varastointia tai siirtämistä. Älä juo sitä. Se voi vaarantaa terveyden!

R290-kylmäaineella täytettyjen ilmastointilaitteiden turvallisuusohjeet

- Sijoita laite vain tiloihin, joihin mahdolliset kylmäainehäviöt eivät pääse kerääntymään.
- Sijoita laite vain tiloihin, joissa ei ole pysyvää syttymislähdettä (esim. avoliekkejä, päälle kytkettyä kaasulaitetta tai sähkölämmitintä).
- Huomaa, että kylmäaine on hajutonta.
- Asenna laite vain kansallisten rakennusmääräysten mukaisesti.
- Noudata kaasulaitteita koskevia kansallisia määräyksiä.
- PAC 2010 X -laitteen saa asentaa vain tilaan, jonka pinta-ala ylittää 9 m^2, ja sitä saa käyttää ja säilyttää vain tällaisessa tilassa.
- PAC 2610 X -laitteen saa asentaa vain tilaan, jonka pinta-ala ylittää 11 m^2, ja sitä saa käyttää ja säilyttää vain tällaisessa tilassa.
- Säilytä laitetta siten, ettei mekaanisia vaurioita pääse syntymään.
- Huomaa, etteivät liitetyt kanavat saa sisältää syttymislähdettä.
- R290 on eurooppalaisia ympäristösäädöksiä vastaava kylmäaine. Jäähdytyspiirin osiin ei saa tehdä reikiä.
- Ei saa porata tai sytyttää palamaan.
- Älä käytä sulatuksen nopeuttamiseen muita kuin valmistajan suosittelemia aineita.
- Kylmäainekierron yhteydessä työskentelevien henkilöiden on pystyttävä esittämään teollisuuden aloille hyväksytyn tahon myöntämä pätevyystodistus, joka osoittaa heidän pätevyytensä kylmäaineiden turvallisessa käsittelyssä jonkin teollisuudessa tunnetun menetelmän perusteella.
- Huoltotöitä saa suorittaa vain valmistajan antamien tietojen mukaisesti. Jos huolto- ja korjaustöissä tarvitaan muiden henkilöiden tukea, syttyvien kylmäaineiden käsittelykoulutuksen saaneen henkilön on jatkuvasti valvottava töitä.
- Jos laite asennetaan tai sitä käytetään tai säilytetään tilassa, jossa ei ole tuuletusta, on tilan rakenteen oltava sellainen, että mahdolliset kylmäainehäviöt eivät pääse kerääntymään. Näin vältetään palo- ja räjähdysvaarat, jotka johtuvat sähköuunien, liesien tai muiden syttymislähteiden aiheuttamasta kylmäaineen syttymisestä.
- Jäähdytysainepiiri on huoltovapaa, hermeettisesti suljettu järjestelmä, jonka saa huoltaa ja korjata vain jäähdytys- ja ilmastointitekniikan ammattiliike tai Trotec.

Määräystenmukainen käyttö

Käytä ilmastointilaitetta vain huoneilman viilentämiseen, tuulettamiseen ja kosteudenpoistoon teknisiä tietoja noudattaen.

Määräystenvastainen käyttö

- Älä sijoita laitetta kostealle tai märälle alustalle.
- Älä aseta esineitä, esim. vaatteita, kuivumaan laitteen päälle.
- Älä käytä laitetta ulkotiloissa.
- Laitteeseen tehtävät omavaltaiset ja luvattomat muutokset, lisäykset ja muunnokset ovat kiellettyjä.
- Muunlainen käyttö tai muu kuin tässä käyttöohjeessa esitelty käyttö on kiellettyä. Takuu ei kata vahinkoja, jotka johtuvat siitä, että laitetta on käytetty tämän oppaan ohjeiden vastaisesti.

Henkilöstön pätevyys

Laitetta käyttävien henkilöiden on:

- oltava tietoisia sähkölämmityslaitteiden aiheuttamista vaaroista, joita syntyy kosteassa ympäristössä työskenneltäessä.
- luettava ja ymmärrettävä käyttöohje, erityisesti kappale Turvallisuus.

Huoltotoimenpiteitä, jotka vaativat kotelon avaamista, saavat suorittaa ainoastaan jäähdytys- ja ilmastointitekniikan ammattilaiset tai Trotec.

Laitteen turvamerkinnät ja kyltit

Huomaa

Älä irrota laitteen turvamerkintöjä, tarroja tai etikettejä. Pidä kaikki turvamerkinnät, tarrat ja etiketit luettavassa kunnossa.

Laitteeseen on kiinnitetty seuraavat turvamerkinnät ja kyltit:

PAC 2010 X

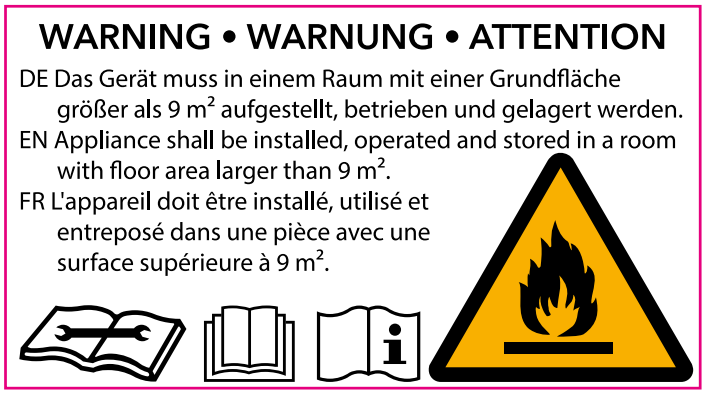

PAC 2610 X

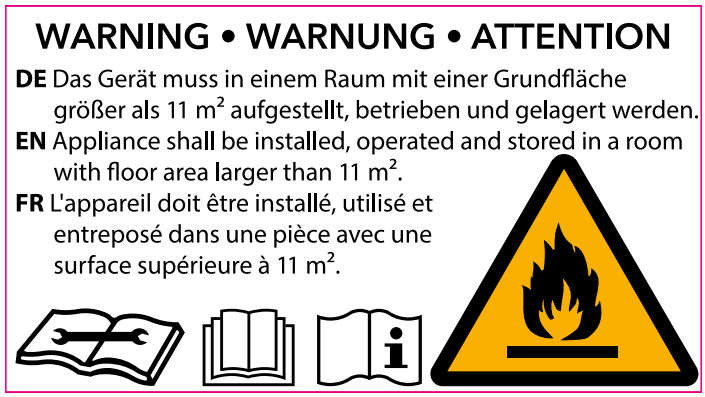

Noudata ohjetta

Tämä symboli ilmaisee, että käyttöohjetta on noudatettava.

Noudata korjausohjetta

Huolto- ja korjaustöitä jäähdytyskierron yhteydessä saavat suorittaa vain henkilöt, joilla on asiaan oikeuttava pätevyystodistus, valmistajan ohjeita noudattaen. Asiaan liittyvän korjausohjeen saa pyynnöstä valmistajalta.

Muut vaarat

Vaara

Luonnollinen kylmäaine propaani (R290)!
H220 – Erittäin helposti syttyvä kaasu.
H280 – Sisältää paineen alaista kaasua; voi räjähtää kuumennettaessa.

P210 – Suojaa lämmöltä, kuumilta pinnoilta, kipinöiltä, avotulelta ja muilta sytytyslähteiltä. Tupakointi kielletty.
P377 – Vuotavasta kaasusta johtuva palo: Ei saa sammuttaa, jollei vuotoa voida pysäyttää turvallisesti.
P410+P403 – Suojaa auringonvalolta. Varastoi paikassa, jossa on hyvä ilmanvaihto.

Varoitus sähköjännitteestä
Sähköosien huoltotöitä saavat suorittaa vain niihin valtuutetut asiantuntijat!

Varoitus sähköjännitteestä
Irrota laite sähköverkosta ennen kaikkia huoltotöitä! Vedä virtajohto pistorasiasta tarttumalla verkkopistokkeeseen.

Varoitus
Tämä laite saattaa aiheuttaa vaaratilanteita, jos sitä käyttää kouluttamaton henkilö tai jos sitä käytetään määräystenvastaisesti! Ota huomioon henkilöstön pätevyys!

Varoitus
Laite ei ole leikkikalu eikä sitä saa jättää lasten ulottuville.

Varoitus
Tukehtumisvaara!
Älä jätä pakkausmateriaalia lojumaan. Se voi olla vaarallinen joutuessaan lasten käsiin.

Huomaa
Älä käytä laitetta ilman ilmansuodatinta! Ilman ilmansuodatinta laitteen sisäpuoli likaantuu voimakkaasti, mikä vaikuttaa negatiivisesti ilmankuivaustehoon ja voi vahingoittaa laitetta.

Toiminta hätätapauksessa

1. Sammuta laite.
2. Hätätapauksessa laite on irrotettava sähköverkosta: Vedä virtajohto pistorasiasta tarttumalla verkkopistokkeeseen.
3. Älä liitä viallista laitetta sähköverkkoon.

Tietoa laitteesta

Laitteen kuvaus

Laitetta käytetään huoneen viilentämiseen. Tämän lisäksi laite suodattaa ja poistaa ilmasta kosteutta luoden miellyttävän huoneilman.

Ilmastointilaite viilentää huoneilmaa poistamalla siitä lämpöä. Lämmin ilma kulkeutuu poistoletkua pitkin ulos, ja tuuletin puhaltaa viilennetyn ilman tilaan, johon laite on sijoitettu.

Kondenssivesi tippuu haihduttimesta kuumaan lauhduttimeen, jossa setiivistyy, ja kuljetetaan sitten poistoletkun kautta ulos.

Käyttötilassa *Tuuletus* laite vain kierrättää ilmaa viilentämättä sitä.

Laite toimii täysautomaattisesti ja tarjoaa monia toimintoja, esim. laite voidaan automaattisesti kytkeä päälle tai pois päältä ajastimen avulla.

Laitetta käytetään joko suoraan laitteen ohjauspaneelista tai mukana toimitetun infrapunakaukosäätimen avulla.

Laite on suunniteltu universaaliin ja joustavaan käyttöön.

Kompaktin kokonsa ansiosta sitä on helppo siirtää ja käyttää kaikissa sisätiloissa.

Laitteen osat

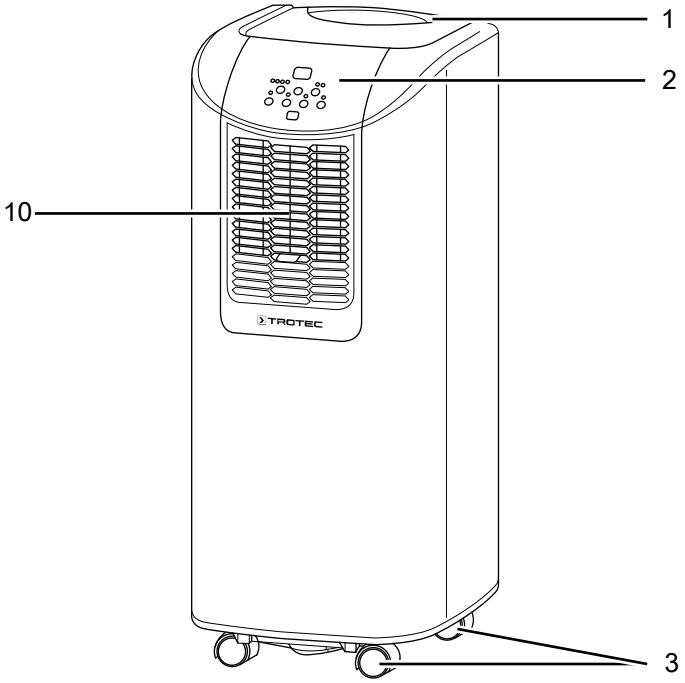

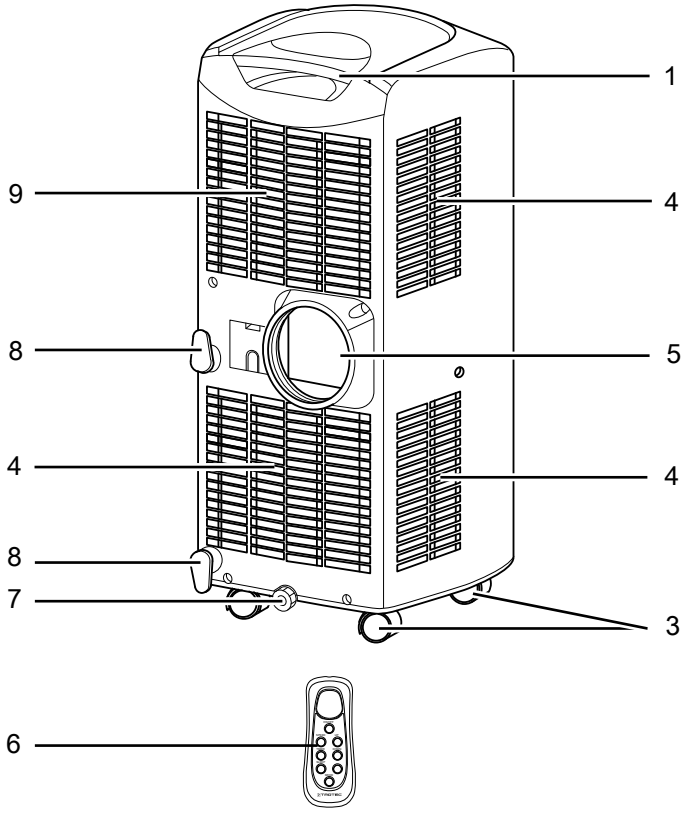

Nro	Nimike
1	Kuljetuskahva
2	Ohjauspaneeli
3	Kuljetuspyörät
4	Ilman tuloaukko ja ilmansuodatin
5	Ilmanpoistoletkun liitäntä
6	Kaukosäädin
7	Kondenssiveden poistoaukko, jossa suojus ja kumitulpat
8	Verkkojohdon pidike
9	Ilman tuloaukko, jossa ilmansuodatin ja aktiivihiilisuodatin
10	Ilman poistoaukko ja säädettävät tuuletusläpät

Kuljetus ja säilytys

Huomaa

Laite voi vahingoittua, jos säilytät tai kuljetat sitä asiaankuulumattomasti.
Tutustu laitteen kuljetusta ja säilytystä koskeviin tietoihin.

Kuljetus

Laitetta on helppo siirtää pyörien avulla.

Laitetta on helppo siirtää kantokahvan avulla.

Ota huomioon seuraavat ohjeet **ennen** jokaista kuljetusta:

- Sammuta laite.
- Vedä virtajohto pistorasiasta tarttumalla verkkopistokkeeseen.
- Älä käytä virtakaapelia vetonuorana.
- Poista jäljellä oleva kondenssivesi laitteesta.
- Siirrä laitetta vain tasaisilla ja sileillä pinnoilla.

Ota huomioon seuraavaa laitteen siirtämisen **jälkeen**:

- Sijoita laite siirtämisen jälkeen tasaiselle alustalle.
- Anna laitteen seistä 12-24 tuntia, jotta kompressorin jäähdytysaine voidaan kerätä. Käynnistä laite uudelleen vasta 12 - 24 tunnin kuluttua! Muuten kompressori voi vaurioitua ja laite ei enää toimi. Tässä tapauksessa takuukorvausvaatimukset raukeavat.

Säilytys

Ota huomioon seuraavat ohjeet **ennen** jokaista varastointia:

- Poista jäljellä oleva kondenssivesi laitteesta.
- Vedä virtajohto pistorasiasta tarttumalla verkkopistokkeeseen.

Kun laitetta ei käytetä, noudata seuraavia säilytysolosuhteita:

- Säilytä PAC 2010 X -laitetta vain tilassa, jonka pinta-ala ylittää 9 m^2.
- Säilytä PAC 2610 X -laitetta vain tilassa, jonka pinta-ala ylittää 11 m^2.
- kuivassa paikassa jäätymiseltä ja kuumuudelta suojattuna
- pystysuorassa asennossa pölyltä ja suoralta auringonvalolta suojatussa paikassa
- tarvittaessa peitteellä pölyltä suojattuna
- älä aseta muita laitteita tai esineitä laitteen päälle välttääksesi laitteen vaurioitumisen
- Poista paristot kaukosäätimestä

Asennus ja sijoittaminen

Pakkauksen sisältö

- 1 x laite
- 1 x poistoilmaletku
- 1 x letkuadapteri ja suojus
- 1 x kondenssiveden poistoletku
- 1 x aktiivihiilisuodatin
- 1 x virtajohdon pidike
- 1 x kaukosäädin
- 1 x ohje

Laitteen purkaminen

1. Avaa laatikko ja ota laite.
2. Poista laite kokonaan pakkauksesta.
3. Kelaa virtajohto kokonaan auki. Varmista, ettei virtajohto ole vaurioitunut, äläkä vaurioita sitä auki kelatessasi.

Käyttöönotto

Sijoita laite Tekniset tiedot -luvussa ilmoitettujen sijoitusvaatimusten mukaisesti ottaen huomioon minimietäisyydet seiniin ja esineisiin.

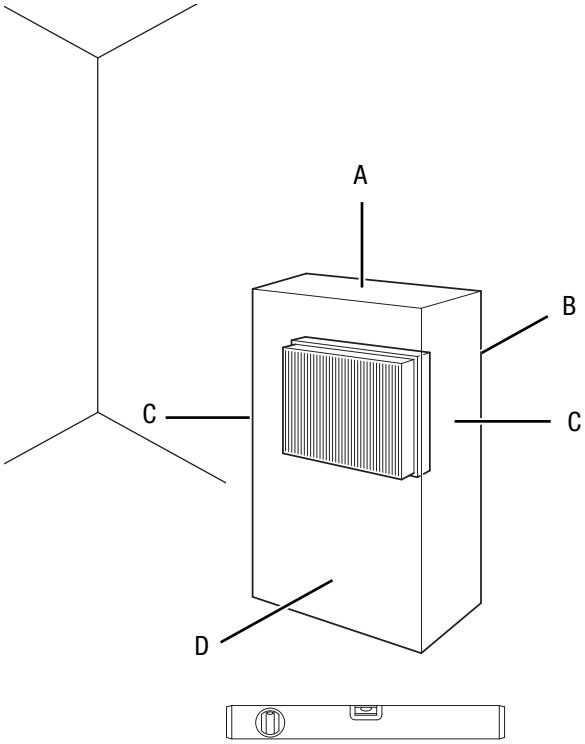

- Ennen kuin otat laitteen uudelleen käyttöön tarkista virtajohdon kunto. Jos olet epävarma johdon kunnosta, soita asiakaspalveluun.
- Sijoita laite vain tiloihin, joihin mahdolliset kylmäainehäviöt eivät pääse kerääntymään.
- Sijoita laite vain tiloihin, joissa ei ole pysyvää syttymislähdettä (esim. avoliekkejä, päälle kytkettyä kaasulaitetta tai sähkölämmitintä).
- Sijoita laite tukevalle ja tasaiselle alustalle.
- Vältä kompastumisvaaraa asettaessasi virtajohtoa tai muita sähköjohtoja, etenkin jos asetat laitteen keskelle huonetta. Käytä kaapelisuojaa.
- Varmista, että jatkojohdot on kelattu kokonaan auki.
- Varmista, että ilman tulo- ja poistoaukot sekä ilmanpoistoletkun liitäntä eivät peity.
- Varmista, että verhot tai muut esineet eivät estä ilmavirtausta.

Ilmansuodattimen asettaminen

Huomaa

Älä käytä laitetta ilman ilmansuodatinta! Ilman ilmansuodatinta laitteen sisäpuoli likaantuu voimakkaasti, mikä vaikuttaa negatiivisesti ilmankuivaustehoon ja voi vahingoittaa laitetta.

- Liitä tarvittaessa mukana toimitettu aktiivihiilisuodatin ilman tuloaukon (9) ilmansuodattimeen.

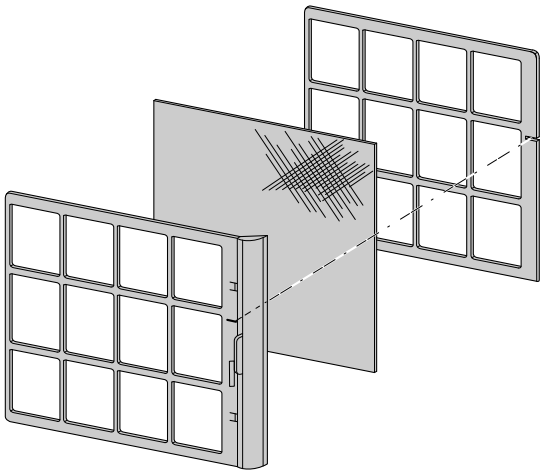

- Varmista ennen käynnistämistä, että ilmansuodattimet ovat paikoillaan. Laitteessa on yhteensä 4 ilmansuodatinta ilman tuloaukoissa (4) ja (9).

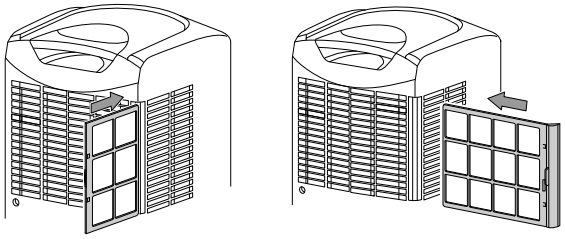

Poistoletkun liittäminen

1. Liitä letkuadapteri poistoilmaletkun päähän.

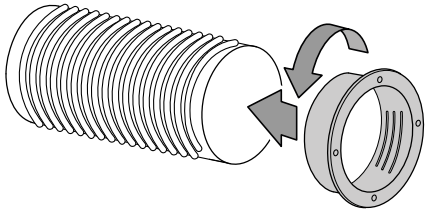

2. Liitä poistoilmaletkun toinen pää laitteessa olevaan poistoilmaletkun liitäntään (5).

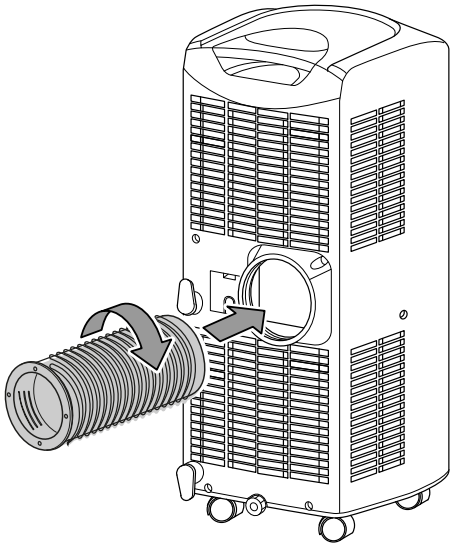

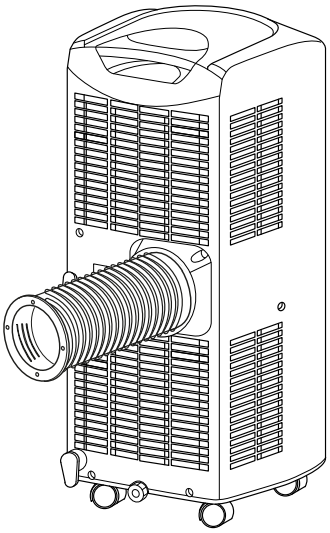

Poistoilman ohjaaminen

- Laitteen poistoilma sisältää jäähdytettävän tilan lämpöä. Tämän vuoksi on suositeltavaa ohjata poistoilma ulos.
- Poistoilmaletkun pää voidaan viedä ikkunasta ulos. Lukitse avattu ikkuna tarvittaessa jollain apuvälineellä, jotta poistoilmaletkun pää ei pääse siirtymään paikaltaan.
- Poistoilmaletkun pää voidaan ripustaa kallistettuun ikkunaan.

  Tässä tapauksessa suosittelemme ikkunatiivisteen käyttöä (lisävaruste).
- Aseta poistoilmaletku nousevasti ilmavirran suuntaisesti.
- Liitetty letku ei saa sisältää syttymislähdettä.

Esimerkki ilmanpoistoletkun kanssa:

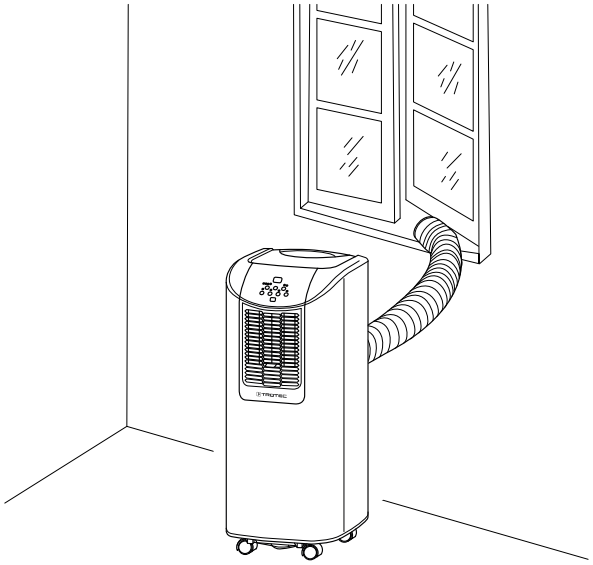

Ota huomioon seuraavaa asettaessasi ilmanpoistoletkua:

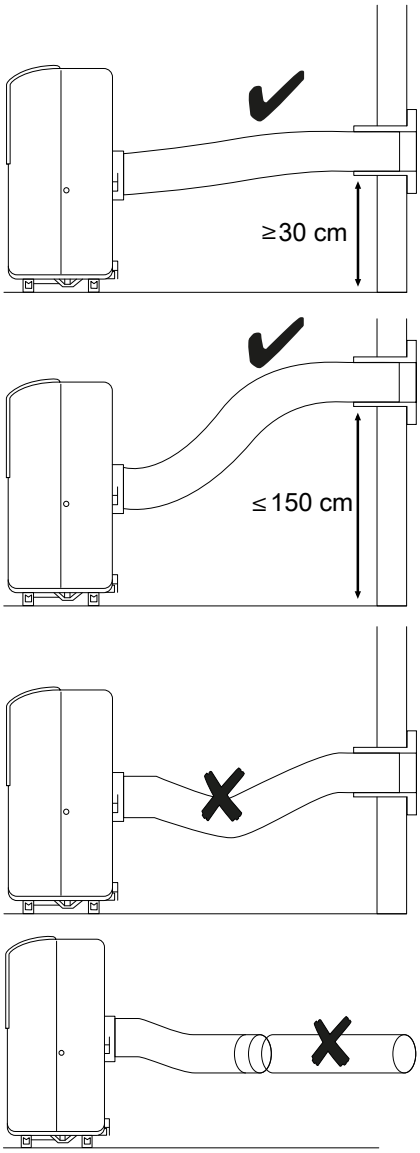

- Vältä ilmanpoistoletkun taittumista. Taitekohtiin kerääntyy kosteaa ilmaa, laite ylikuumenee ja sammuu.
- Ilmanpoistoletku on mitoitettu laitteen mukaan. Älä korvaa tai pidennä sitä muilla letkuilla. Tämä saattaa aiheuttaa laitteen toimintahäiriön.

Tuuletusläppien säätäminen

- Säädä ilman poistoaukon tuuletusläpät ennen laitteen käynnistämistä.

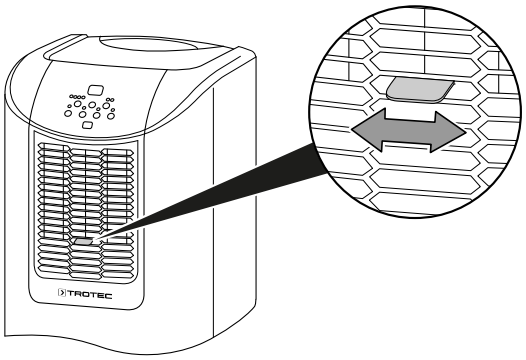

Virtajohdon liittäminen

- Liitä verkkopistoke määräysten mukaisesti suojattuun pistorasiaan.

Käyttö

- Vältä avoimia ovia ja ikkunoita.

Hallintaelementit

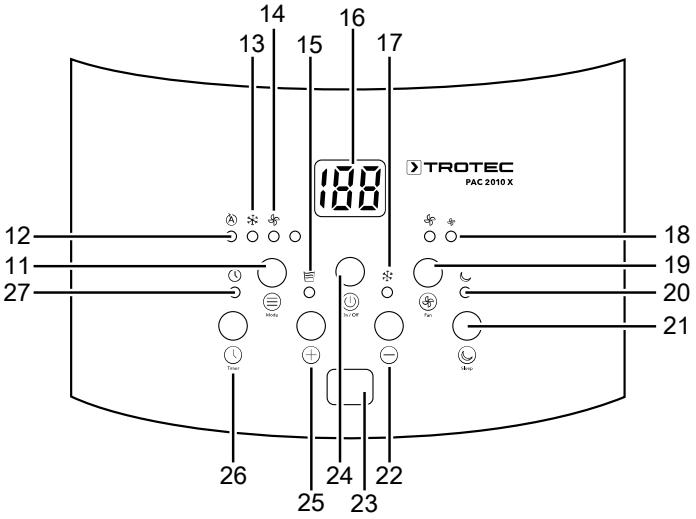

Nro	Nimike	Merkitys
11	*Mode*-painike	Käyttötilan valitseminen: *Automatiikka* *Jäähdytys* *Tuuletus*
12	LED *Automaattikäyttö*	Käyttötilan näyttö *Automaattikäyttö*
13	LED *Jäähdytystoiminto*	Käyttötilan näyttö *Jäähdytys*
14	LED *Fan*	Käyttötilan näyttö *Tuuletus*
15	LED *Vesisäiliön täyttötaso*	Näyttö *Tyhjennä kondenssivesiallas*
16	Segmenttinäyttö	Huoneen nykyisen lämpötilan näyttö Tavoitelämpötilan näyttö Tuntimäärän näyttö ajastimen ollessa käytössä Vikakoodien näyttö, katso kappale Viat ja häiriöt
17	LED *Kompressorikäyttö*	Kompressorikäytön näyttö käyttötilassa *Jäähdytys*
18	LEDit *Tuulettimen nopeus* Teho 1 = alhainen Teho 2 = suuri	Näyttö Tuulettimen nopeus:
19	*Fan*-painike	Tuulettimen nopeuden säätäminen

Nro	Nimike	Merkitys
20	LED *Sleep*	Näyttö *Yötila*
21	Painike *Sleep*	*Yötilan* käynnistäminen ja sammuttaminen
22	Arvon pienentämispainike	Pienentää jäähdytyksen tavoitelämpötilaa (18–32 °C)
23	Kaukosäätimen vastaanotin	Viestintä laitteen ja kaukosäätimen välillä infrapunan avulla
24	*On/Off*-painike	Laitteen käynnistäminen ja sammuttaminen
25	Arvon suurentamispainike	Nostaa jäähdytyksen tavoitelämpötilaa (18–32 °C)
26	*Timer*-painike	*Automaattisen käynnistyksen* ajastus 1 tunnin välein (1–12 h) *Automaattisen sammutuksen* ajastus 1 tunnin välein (1–12 h)
27	*Timer*-merkkivalo	Palaa, kun *ajastin* on aktivoitu

Tietoa
Merkkiääni kuuluu joka kerran, kun asetus aktivoidaan.

Laitteen käynnistäminen

1. Anna laitteen seistä hetken aikaa.
2. Kun laite on otettu käyttöön Käyttöönotto-luvun mukaisesti, se voidaan käynnistää.
3. Paina *On/Off*-painiketta (24).
   ⇨ Laite käynnistyy tilassa *Automaattikäyttö*.
4. Valitse haluamasi käyttötila.

Laite sammuu automaattisesti, kun kondenssivesiallas on täynnä. LED *Vesisäiliön täyttötaso* (15) vilkkuu.

Käyttötilojen valitseminen

Laitteessa on seuraavat käyttötilat:

- Automaattikäyttö
- Jäähdytys
- Tuuletus

Automaattikäyttö

Automaattikäyttö-käyttötilassa *jäähdytystä* ja *tuuletusta* säädetään ympäristön lämpötilan ja tavoitelämpötilan mukaan.

1. Paina painiketta *Mode* (11), kunnes LED *Automaattikäyttö* (12) palaa.
   ⇨ Laite siirtyy automaattisesti jäähdytystilaan lämpötilassa > 23 °C. LEDit *Automaattikäyttö* (12), *Jäähdytystila* (13), *Tuulettimen nopeus* (18) ja mahdollisesti *Kompressorikäyttö* (17) palavat. Automaattikäytön ja jäähdytystilan yhdistelmässä tuulettimen nopeutta säädetään automaattisesti.

⇨ Laite siirtyy automaattisesti tuuletustilaan lämpötila-alueella 20 °C – 23 °C. LEDit *Automaattikäyttö* (12), *Fan* (14) ja *Tuulettimen nopeus* (18) palavat. Automaattikäytön ja tuuletustilan yhdistelmässä tuulettimen haluttu nopeus voidaan säätää painikkeella *Fan* (19).

Jäähdytys

Jäähdytys-käyttötilassa huone viilennetään haluttuun tavoitelämpötilaan.

1. Paina painiketta *Mode* (11), kunnes LED *Jäähdytystila* (13) palaa.
   ⇨ Käyttötila *Jäähdytys* on asetettu.
   ⇨ Nykyinen huonelämpötila näytetään*Segmenttinäytössä* (16).
2. Valitse haluamasi tavoitelämpötila painikkeilla Alenna tavoitelämpötilaa (22) tai Lisää tavoitelämpötilaa (25). Lämpötilaksi voidaan säätää 18 °C – 32 °C.
   ⇨ *Segmenttinäytössä* (16) näkyy haluttu tavoitelämpötila noin 6 sekunnin ajan.

Tietoa

Jos laitetta käytetään erittäin kosteassa ympäristössä, kondenssivesisäiliö on tyhjennettävä säännöllisesti (katso Kondenssivesisäiliön tyhjentäminen).

Tuuletus

Tietoa

Irrota ilmanpoistoletku käyttötilassa *Tuuletus*.

Käyttötilassa *Tuuletus* laite kierrättää huoneilmaa, mutta ei viilennä sitä.

1. Paina *Mode*-painiketta (11), kunnes *Fan*-merkkivalo (14) palaa.
   ⇨ Käyttötila *Tuuletus* on valittu.
   ⇨ Huoneen nykyinen lämpötila näkyy näytössä (16).
2. Säädä haluttu tuulettimen nopeus painamalla painiketta *Fan* (19).
   ⇨ LED *Tuulettimen nopeus* (18) näyttää tuulettimen valitun nopeuden.
   ⇨ Tuuletus-käyttötilan LED *Fan* (14) palaa.

Ajastimen säätäminen

Ajastimessa on kaksi toimintoa:

- automaattinen käynnistys säädetyn ajan kuluttua.
- automaattinen sammutus säädetyn ajan kuluttua.

Toimintoa voidaan säätää kaikissa käyttötiloissa ja valmiustilassa.

Ajaksi voidaan säätää 1–12 tuntia 1 tunnin askelin.

Huomaa

Laitetta ei saa jättää ilman valvontaa käytössä olevaan tilaan, kun ajastin on aktvoituna.

Automaattinen käynnistys

✓ Laite on kytketty pois päältä.

1. Paina painiketta *Timer* (26), kunnes haluttu tuntimäärä näkyy *Segmenttinäytössä* (16).

⇨ Ajastimeen on asetettu haluttu tuntimäärä.
⇨ Laite käynnistyy asetetun ajan jälkeen.

Ohjeita automaattiseen käynnistykseen:

- Kun laite käynnistetään manuaalisesti, automaattinen käynnistys deaktivoituu.
- Sähkökatkoksen yhteydessä ajastin ja muistitoiminto deaktivoituvat.

Automaattinen sammutus

✓ Laite on kytketty päälle.

1. Paina painiketta *Timer* (26), kunnes haluttu tuntimäärä näkyy *Segmenttinäytössä* (16).

⇨ Ajastimeen on asetettu haluttu tuntimäärä.
⇨ Laite sammuu asetetun ajan jälkeen.

Ohjeita automaattiseen sammutukseen:

- Kun painat painiketta *On / Off* (24), automaattinen sammutus deaktivoituu.

Yötila

Yötila voidaan aktivoida *Jäähdytys*-käyttötilassa.

Yötilassa on seuraavat asetukset:

- Esiasetettua lämpötilaa nostetaan 1 tunnin kuluttua 1 °C:lla. Vielä yhden tunnin kuluttua esiasetettua lämpötilaa nostetaan uudelleen 1 °C:lla. Tämän jälkeen lämpötila pysyy samana 10 tunnin ajan.
- Tuulettimen nopeus on asetettu alimmalle teholle, eikä sitä voi muuttaa.

Kun haluat aktivoida yötilan, toimi seuraavasti:

1. Valitse käyttötilaksi *Jäähdytys*.
2. Paina painiketta *Sleep* (21).
   ⇨ LEDit *Jäähdytystila* (13), *Tuulettimen nopeus* (18) ja *Sleep* (20) palavat.
3. Poista yötila käytöstä painamalla uudelleen painiketta *Sleep* (21).
   ⇨ LED *Sleep* (20) sammuu.
   ⇨ Jäähdytystila pysyy asetettuna.
   ⇨ Tuulettimen nopeus vaihtuu mahdollisesti aiemmin asetettuun nopeuteen.

Kaukosäätimen käyttö

Kaikki laitteen asetukset voidaan tehdä toimituspakkauksen kaukosäätimellä.
Aseta kaukosäätimeen sopivat paristot (katso kappale Tekninen liite).

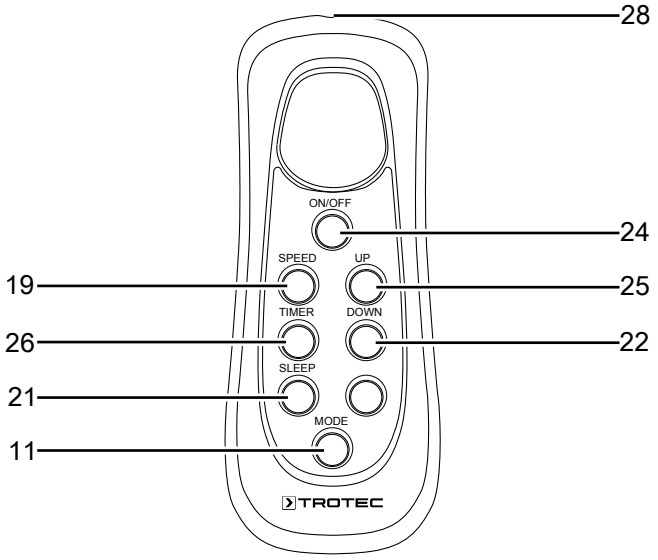

Nro	Nimike	Merkitys
11	Painike *MODE*	Käyttötilan valitseminen: *Automatiikka* *Jäähdytys* *Tuuletus*
19	Painike *Fan*	Tuulettimen nopeuden säätäminen
21	Painike *Sleep*	*Yötilan* käynnistäminen ja sammuttaminen
22	Painike Arvon pienentäminen	Pienentää jäähdytyksen tavoitelämpötilaa (18 °C – 32 °C)
24	Painike *On/Off*	Laitteen käynnistäminen ja sammuttaminen
25	Painike Arvon nostaminen	Nostaa jäähdytyksen tavoitelämpötilaa (18 °C – 32 °C)
26	Painike *Timer*	Ajastintoiminto *Automaattinen käynnistys* 1 tunnin välein (1–12 h) Ajastintoiminto *Automaattinen sammutus* 1 tunnin välein (1–12 h)
28	Kaukosäätimen lähetin/ vastaanotin	Lähettää signaalin infrapunan avulla laitteeseen

Muistitoiminto

Jos käynnistät laitteen uudelleen valmiustilasta, viimeksi valittu käyttötila ja tuulettimen nopeus ovat tallennettuina. Mahdollisesti ohjelmoitu ajastin ja yötila eivät tallennu laitteeseen.

Energiansäästöratkaisu

Kun valittu tavoitelämpötila on saavutettu, kompressori ja tuuletin sammuvat automaattisesti sähkönkulutuksen vähentämiseksi.

Jos valittu tavoitelämpötila ylitetään, kytkeytyvät kompressori ja tuuletin jälleen päälle.

Käytöstä poistaminen

Varoitus sähköjännitteestä
Älä koske verkkopistokkeeseen, jos kätesi ovat kosteat tai märät.

- Sammuta laite.
- Vedä virtajohto pistorasiasta tarttumalla verkkopistokkeeseen.
- Tyhjennä kondenssivesiallas tarvittaessa.
- Irrota tarvittaessa kondenssiveden poistoletku sekä poista mahdollinen vesi.
- Puhdista laite kappaleen Huolto mukaisesti.
- Varastoi laite kappaleen Varastointi mukaisesti.

Viat ja häiriöt

Laitteen toiminta on tarkastettu monta kertaa valmistuksen aikana. Jos toiminnassa tästä huolimatta ilmenee häiriöitä, tarkista laite seuraavan luettelon mukaan.

Laite ei käynnisty:

- Tarkista verkkoliitäntä.
- Tarkista verkkojohto ja verkkopistoke vaurioiden varalta.
- Tarkista käyttöpaikan sulake.
- Ota huomioon sopiva käyttölämpötila luvun Tekniset tiedot mukaan.
- Kondenssivesiallas saattaa olla täynnä. Tyhjennä kondenssivesiallas tarvittaessa. LED *Vesisäiliön täyttötaso* (15) ei saa vilkkua.
- Odota 10 minuuttia ennen kuin käynnistät laitteen uudelleen. Jos laite ei käynnisty, toimita se sähköisten osien tarkistukseen asiantuntijalle tai yritykselle Trotec.

Laite toimii ilman jäähdytystä tai alhaisella jäähdytysteholla:

- Tarkista, että käyttötapa *Jäähdytys* on asetettu.
- Tarkista ilmanpoistoletkun kiinnitys. Jos ilmanpoistoletku on taittunut tai tukossa, poistoilmaa ei voi johtaa pois. Varmista poistoilman vapaa kulku.
- Tarkista ilmanohjausläppien asento. Ilmanohjausläppien on oltava mahdollisimman avoinna.
- Tarkista, onko ilmansuodatin likainen / ovatko ilmansuodattimet likaisia. Puhdista ja vaihda ilmansuodatin/ilmansuodattimet tarvittaessa.
- Tarkista vähimmäisetäisyys seiniin ja esineisiin. Aseta laite tarvittaessa keskemmälle huonetta.
- Tarkista, onko tilassa avoimia ikkunoita ja/tai ovia. Sulje ne tarvittaessa. Ota huomioon, että yksi ikkuna on edelleen jätettävä auki ilmanpoistoletkua varten.
- Tarkista laitteen lämpötilansäätö. Alenna asetettua lämpötilaa, jos se on huoneen lämpötilaa suurempi.

Laite on äänekäs tai tärisee:

- Tarkista, onko laite asetettu suoraan.

Kondenssivesi valuu ulos:

- Tarkista laitteen tiiviys.

Kompressori ei käy:

- Tarkista, onko kompressorin ylikuumenemissuoja lauennut. Irrota laite sähköverkosta ja anna laitteen jäähtyä n. 10 minuuttia ennen kuin liität sen takaisin sähköverkkoon.
- Tarkista, että ympäristön lämpötila vastaa tavoitelämpötilaa (käyttötilassa *Jäähdytys*). Kompressori käynnistyy vasta sitten, kun tämä lämpötila on saavutettu.
- Kompressori käynnistyy mahdollisesti 3 minuutin viiveellä, koska se on varustettu sisäisellä suojalla suoraa uudelleen käynnistämistä vastaan.

Laite lämpenee huomattavasti, on äänekäs tai on menettämässä tehoaan:

- Tarkista, ovatko ilman tuloaukot ja ilmansuodatin likaisia. Poista lika ulkopuolelta.
- Tarkista, onko laitteen ulkopuoli likainen (katso kappale Huolto). Toimita laitteen sisäpuoli puhdistettavaksi jäähdytys- ja ilmastointitekniikan asiantuntijalle tai yritykselle Trotec.

Laite ei reagoi infrapunakaukosäätimeen:

- Tarkista, onko kaukosäätimen ja laitteen etäisyys liian suuri ja vähennä etäisyyttä tarvittaessa.
- Varmista, että laitteen ja kaukosäätimen välissä ei ole estettä, esim. huonekalua tai seinää. Ota huomioon näköyhteys laitteen ja kaukosäätimen välillä.
- Tarkista paristoiden lataus ja vaihda ne tarvittaessa.
- Tarkista paristoiden oikea napaisuus, jos paristot on juuri vaihdettu ja vaihda tarvittaessa.

> **Huomaa**
> Odota vähintään 3 minuuttia kaikkien huolto- ja korjaustöiden jälkeen. Käynnistä laite vasta sitten.

Laite ei toimi häiriöttömästi näiden tarkistusten jälkeen?

Ota yhteyttä asiakaspalveluun. Toimita laite korjattavaksi jäähdytys- ja ilmastointitekniikan asiantuntijalle tai yritykselle Trotec.

Vikakoodit

Segmenttinäytössä (16) voidaan näyttää seuraavat vikailmoitukset:

Virhekoodi	Syy	Poisto
E1	Lämpötila-anturi vioittunut	Irrota laite hetkeksi sähköverkosta. Jos vika ei katoa uudelleen käynnistyksen jälkeen, ota yhteyttä asiakaspalveluun.
E2	Järjestelmäanturi vioittunut	Irrota laite hetkeksi sähköverkosta. Jos vika ei katoa uudelleen käynnistyksen jälkeen, ota yhteyttä asiakaspalveluun.

Huolto

Huoltovälit

Tarkastus- ja huoltoväli	ennen jokaista käyttökertaa	tarpeen mukaan	vähintään 2 viikon välein	vähintään 4 viikon välein	vähintään 6 kuukauden välein	vähintään kerran vuodessa
Ilman tulo- ja poistoaukkojen tarkistaminen likaisuuden ja vieraiden esineiden varalta, puhdistus tarvittaessa	X			X		
Ulko-osien puhdistus		X				X
Laitteen sisäosien likaisuuden silmämääräinen tarkistus		X				X
Ilmansuodattimen tarkistaminen likaisuuden ja vieraiden esineiden varalta, puhdistus tai vaihto tarvittaessa	X		X			
Ilmansuodattimen vaihtaminen					X	
Vaurioiden tarkistaminen	X					
Kiinnitysruuvien tarkistaminen		X				X
Koekäytön suorittaminen						X
Kondenssivesialtaan ja poistoletkun tyhjentäminen		X				

Tarkastus- ja huoltotoimenpiteet

Laitetyyppi: ..... Laitenumero: .....

Tarkastus- ja huoltoväli	1	2	3	4	5	6	7	8	9	10	11	12	13	14	15	16
Ilman tulo- ja poistoaukkojen tarkistaminen likaisuuden ja vieraiden esineiden varalta, puhdistus tarvittaessa																
Ulko-osien puhdistus																
Laitteen sisäosien likaisuuden silmämääräinen tarkistus																
Ilmansuodattimen tarkistaminen likaisuuden ja vieraiden esineiden varalta, puhdistus tai vaihto tarvittaessa																
Ilmansuodattimen vaihtaminen																
Vaurioiden tarkistaminen																
Kiinnitysruuvien tarkistaminen																
Koekäytön suorittaminen																
Kondenssivesialtaan ja poistoletkun tyhjentäminen																
Huomautukset																

1. Päiväys: ..... Allekirjoitus:	2. Päiväys: ..... Allekirjoitus:	3. Päiväys: ..... Allekirjoitus:	4. Päiväys: ..... Allekirjoitus: .....
5. Päiväys: ..... Allekirjoitus:	6. Päiväys: ..... Allekirjoitus:	7. Päiväys: ..... Allekirjoitus:	8. Päiväys: ..... Allekirjoitus: .....
9. Päiväys: ..... Allekirjoitus:	10. Päiväys: ..... Allekirjoitus:	11. Päiväys: ..... Allekirjoitus:	12. Päiväys: ..... Allekirjoitus: .....
13. Päiväys: ..... Allekirjoitus:	14. Päiväys: ..... Allekirjoitus:	15. Päiväys: ..... Allekirjoitus:	16. Päiväys: ..... Allekirjoitus: .....

Toimenpiteet ennen huoltoa

Varoitus sähköjännitteestä
Älä koske verkkopistokkeeseen, jos kätesi ovat kosteat tai märät.

- Sammuta laite.
- Vedä virtajohto pistorasiasta tarttumalla verkkopistokkeeseen.

Varoitus sähköjännitteestä
Huoltotoimenpiteitä, jotka vaativat kotelon avaamista, saavat suorittaa ainoastaan valtuutetut ammattilaiset tai Trotec.

Jäähdytysainepiiri

Vaara
Luonnollinen kylmäaine propaani (R290)!
H220 – Erittäin helposti syttyvä kaasu.
H280 – Sisältää paineen alaista kaasua; voi räjähtää kuumennettaessa.

P210 – Suojaa lämmöltä, kuumilta pinnoilta, kipinöiltä, avotulelta ja muilta sytytyslähteiltä. Tupakointi kielletty.
P377 – Vuotavasta kaasusta johtuva palo: Ei saa sammuttaa, jollei vuotoa voida pysäyttää turvallisesti.
P410+P403 – Suojaa auringonvalolta. Varastoi paikassa, jossa on hyvä ilmanvaihto.

- Jäähdytysainepiiri on huoltovapaa, hermeettisesti suljettu järjestelmä, jonka saa huoltaa ja korjata vain jäähdytys- ja ilmastointitekniikan ammattiliike tai Trotec.

Laitteen turvamerkinnät ja kyltit

Tarkista säännöllisesti laitteen turvamerkinnät ja kyltit. Uusi lukukelvottomat turvamerkinnät!

Kotelon puhdistus

Puhdista kotelo kostutetulla, pehmeällä ja nukkaamattomalla pyyhkeellä. Varmista, että laitteen sisään ei pääse nestettä. Varmista, että sähköosat eivät pääse kosketuksiin nesteiden kanssa. Älä käytä liinan kostuttamiseen voimakkaita puhdistusaineita, kuten puhdistussuihkeita, liuotteita, alkoholipitoisia puhdistusaineita tai hankausaineita.

Laitteen sisäosien likaisuuden silmämääräinen tarkistus

1. Irrota ilmansuodatin.
2. Valaise laitteen aukkoja taskulampulla.
3. Tarkista laitteen sisäosien likaisuus.
4. Jos havaitset laitteen sisällä paksun pölykerroksen, toimita laitteen sisäpuoli puhdistettavaksi jäähdytys- ja ilmastointitekniikan asiantuntijalle tai yritykselle Trotec.
5. Aseta ilmansuodatin takaisin paikoilleen.

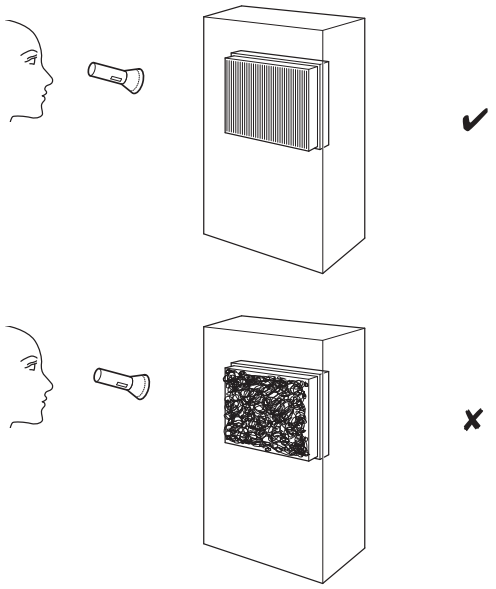

Ilmansuodattimen puhdistus

Ilmansuodatin on puhdistettava, kun se on likainen. Tämä ilmenee esim. vähentyneenä tehona (katso kappale Viat ja häiriöt).

Varoitus
Varmista, että ilmansuodattimet eivät ole kuluneet tai vaurioituneet. Ilmansuodattimen kulmat ja reunat eivät saa olla muokkautuneita tai pyöristyneitä. Varmista ennen kuin laitat ilmansuodattimen paikoilleen, että se on ehjä ja kuiva!

Huomaa
Poista mahdollinen aktiivihiilisuodatin ilmansuodattimesta ennen ilmansuodattimen puhdistusta vedellä tai neutraalilla puhdistusaineella.

1. Poista ilmansuodatin laitteesta.
   ⇨ Laitteessa on yhteensä 4 ilmansuodatinta ilman tuloaukoissa (4) ja (9).

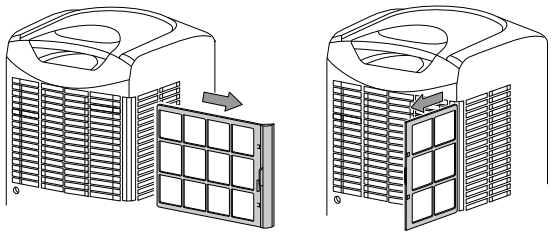

2. Puhdista suodatin pehmeällä, nukkaamattomalla, kevyesti kostutetulla liinalla. Jos suodatin on hyvin likainen, puhdista se lämpimällä vedellä, johon on sekoitettu neutraalia puhdistusainetta.
3. Anna suodattimen kuivua kokonaan. Älä aseta laitteeseen kosteaa suodatinta.
4. Aseta ilmansuodatin takaisin laitteeseen.

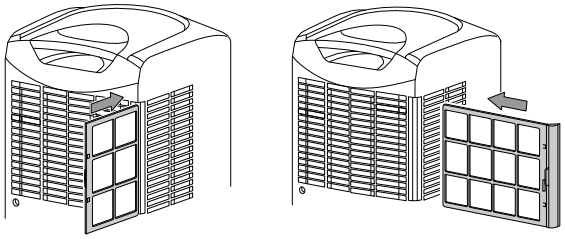

Tyhjennä säiliö (manuaalinen tyhjennys)

Käyttötilassa *Jäähdytys* syntyy kondenssivettä, joka poistuu suurimmaksi osaksi poistoilman mukana.

Ylimääräinen kondenssivesi kerätään laitteen sisällä olevaan säiliöön. Kondenssivesi tulee poistaa säännöllisesti.

Kun kondenssivettä on kerääntynyt liikaa, laite sammuu ja LED *Vesisäiliön täyttötaso* (15) vilkkuu.

1. Kuljeta tai rullaa laite varovasti sopivaan paikkaan kondenssiveden poistamiseksi (esim. viemäri) tai varaa valmiiksi sopiva keräyssäiliö kondenssiveden poistoletkun alle.

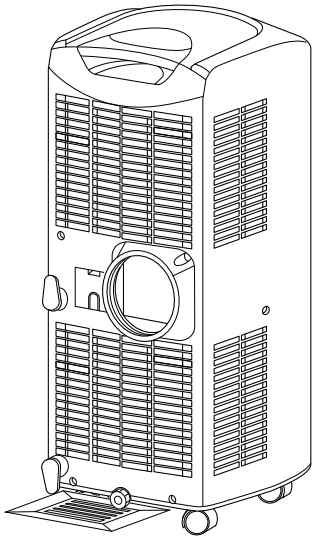

2. Irrota suojus ja kumitulpat kondenssiveden poistoletkusta.

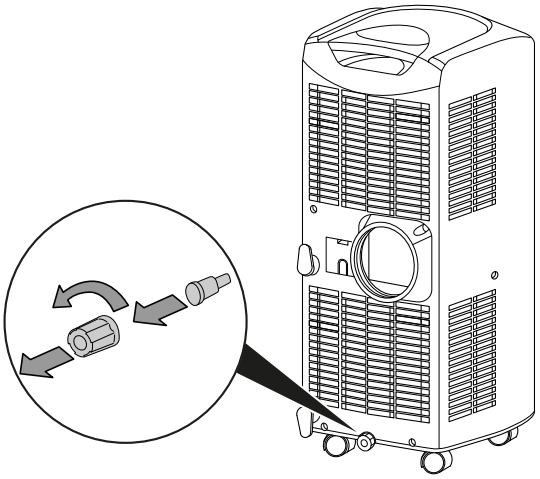

3. Anna kondenssiveden valua ulos.
4. Aseta kumitulpat takaisin kondenssiveden poistoputkeen ja ruuvaa suojus kiinni. Varmista kumitulpan kireys, sillä muutoin se voi johtaa hallitsemattomaan vesivuotoon.

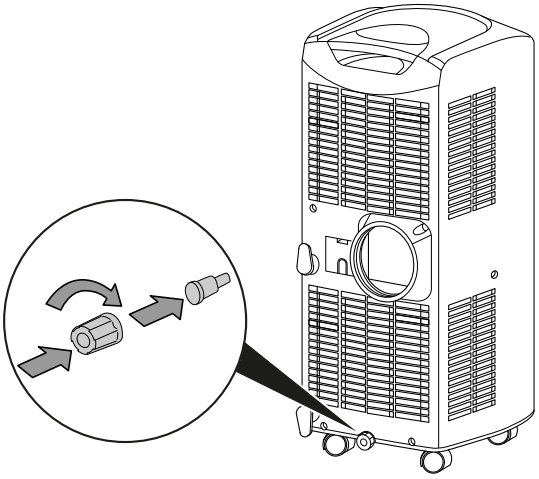

⇨ LED *Vesisäiliön täyttötaso* (15) lakkaa vilkkumasta, kun kondenssivesi on tyhjennetty.

Toimet huollon jälkeen

Kun haluat jatkaa laitteen käyttöä:

- Anna laitteen seistä 12-24 tuntia, jotta kompressorin jäähdytysaine voidaan kerätä. Käynnistä laite uudelleen vasta 12 - 24 tunnin kuluttua! Muuten kompressori voi vaurioitua ja laite ei enää toimi. Tässä tapauksessa takuukorvausvaatimukset raukeavat.
- Liitä laite verkkoon työntämällä pistoke pistorasiaan.

Kun et käytä laitetta pitkään aikaan:

- Varastoi laite kappaleen Varastointi mukaisesti.

Tekninen liite

Tekniset tiedot

Malli	PAC 2010 X	PAC 2610 X
Jäähdytysteho	2 kW	2,6 kW
Ilmankuivausteho	0,8 l/h	1,0 l/h
Käyttölämpötila	18 °C – 32 °C	18–32 °C
Lämpötilan säätöalue	18 °C – 32 °C	18–32 °C
maks. ilman tilavuusvirta	320 m^3/h	320 m^3/h
Verkkoliitäntä	1/N/PE~ 220 V – 240 V / 50 Hz	1/N/PE~ 220 V – 240 V / 50 Hz
Nimellisvirta	3,3 A	4,3 A
Teho (jäähdytyskäyttö)	0,77 kW	0,98 kW
Äänenpainetaso 1 m:n etäisyydessä	57 dB(A)	57 dB(A)
Kylmäaine	R290	R290
Kylmäainemäärä	200 g	230 g
GWP-kerroin	3	3
CO_2-ekvivalentti	0,0006 t	0,00069 t
Mitat (pituus x leveys x korkeus)	305 x 383 x 752 (mm)	305 x 383 x 752 (mm)
Minimietäisyys seiniin ja esineisiin:		
ylhäällä (A):	36 cm	36 cm
takana (B):	36 cm	36 cm
sivulla (C):	36 cm	36 cm
edessä (D):	36 cm	36 cm
Paino	21,5 kg	24,5 kg
Kaukosäätimen paristot	Tyyppi LR03 / AAA – 1,5 V (2 kpl)	Tyyppi LR03 / AAA – 1,5 V (2 kpl)

Kytkentäkaavio

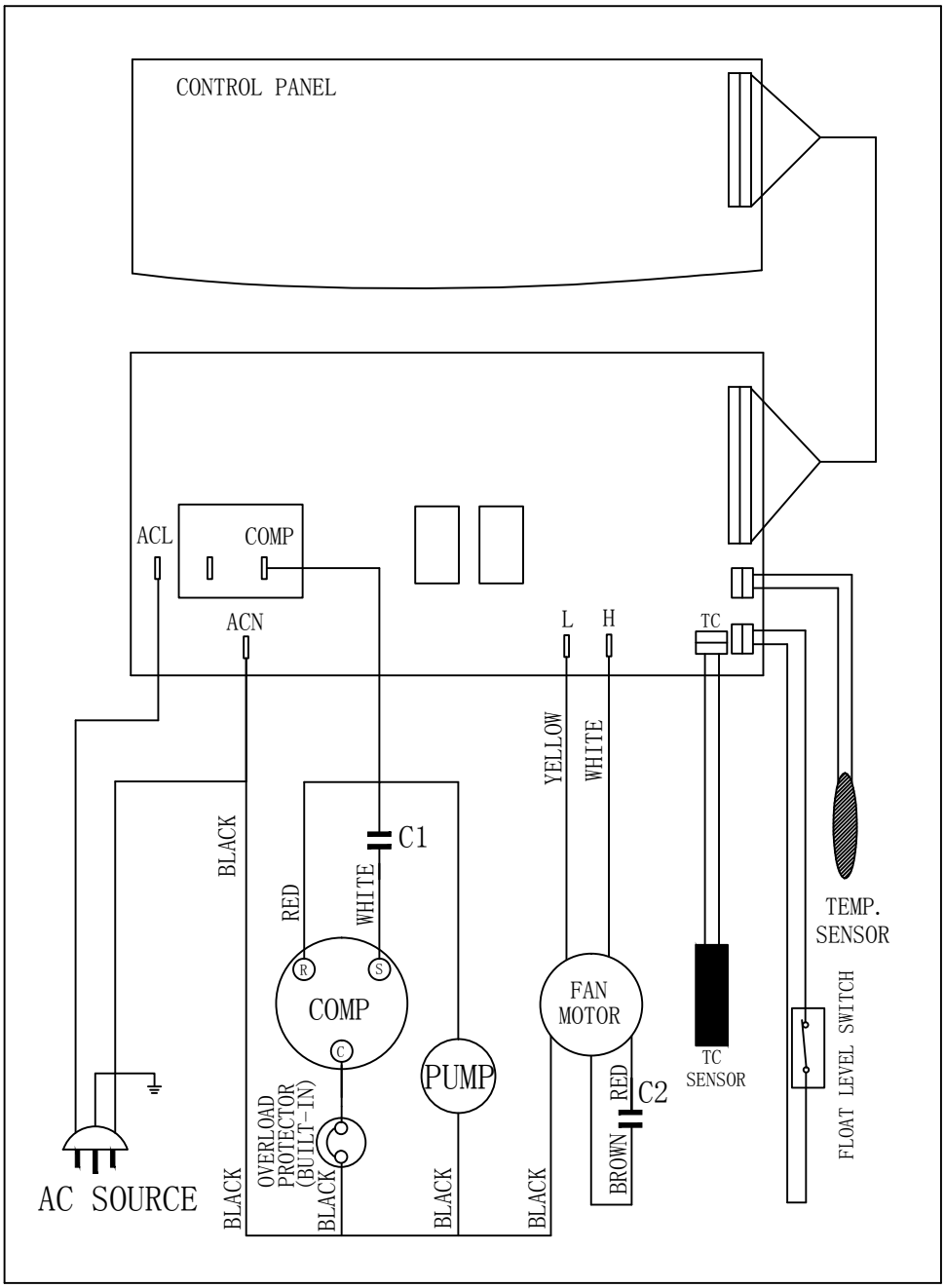

Varaosien kuvaus ja varaosaluettelot

Huomaa: Varaosien numerot poikkeavat käyttöohjeessa käytetyistä rakenneosien numeroista.

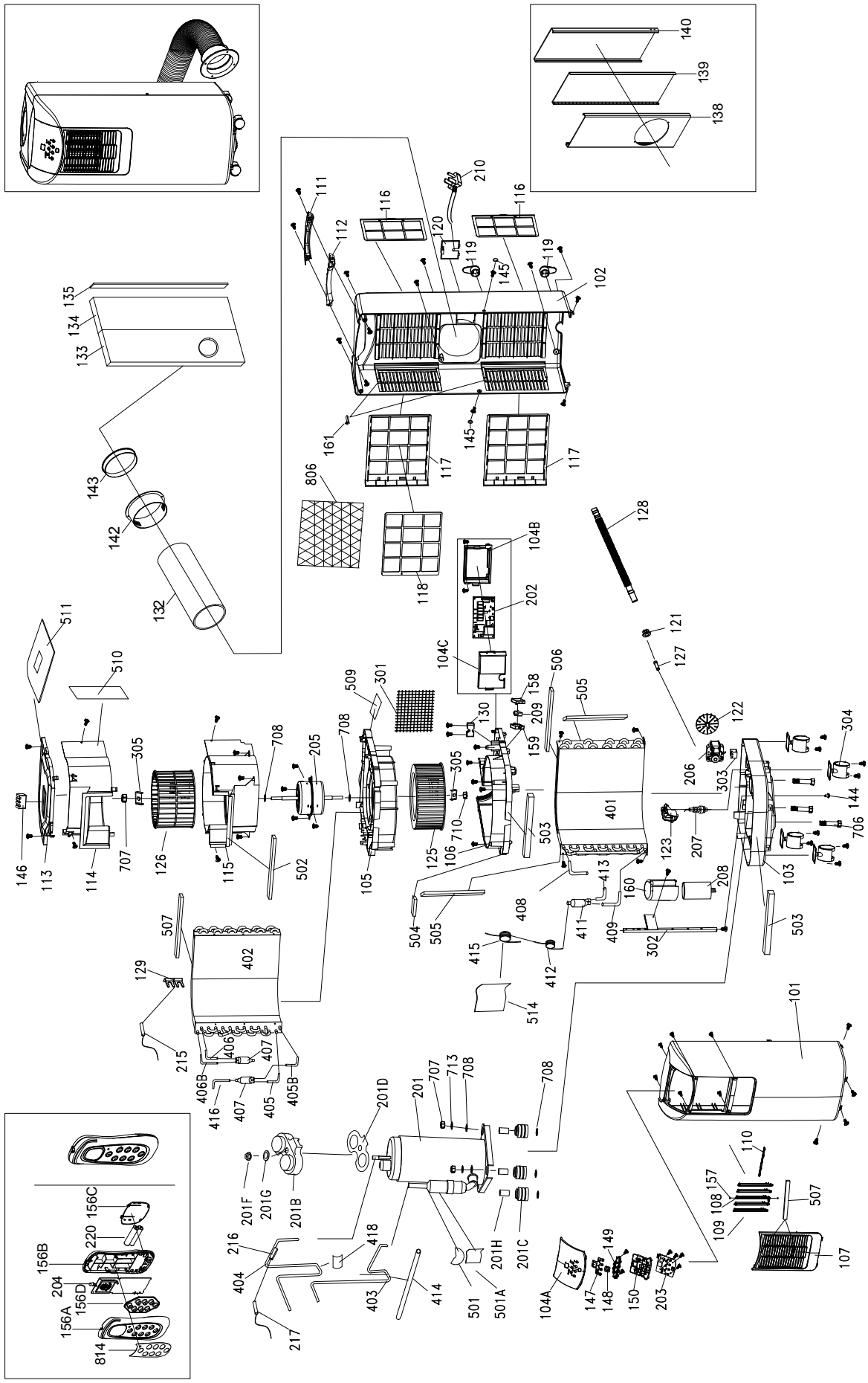
140
139
138
111
112
116
120
210
119
145
102
135
134
133
161
117
143
142
806
118
104B
202
128
132
511
510
104C
121
127
509
301
158
506
505
130
209
159
122
304
305
708
205
206
303
144
706
146
113
114
707
126
115
502
105
125
106
710
503
401
123
207
103
413
160
208
408
411
409
302
504
505
415
412
514
507
402
129
215
406
407
406B
405B
416
405
201D
201
713
201F
201G
201B
216
418
404
403
414
501
501A
201H
201C
104A
149
147
148
150
203
101
110
157
108
109
107
156C
220
156B
204
156D
156A
814

Muoviosat

No.	Part Name	Quantity	No.	Part Name	Quantity
101	FRONT PLATE	1	123	FLOATER	1
102	REAR PLATE	1	125	FAN BLADE FOR H-D	1
103	BOTTOM BASE	1	126	UP FAN BLADE	1
104A	CONTROL PANEL	1	127	RUBBER PLUG	1
104B	CONTROL BOX FOR PCB (BOTTOM)	1	128	DRAINAGE PIPE	1
104C	CONTROL BOX FOR PCB (TOP)	1	129	SENSOR FIXER	1
105	TOP FUNNEL	1	130	WIRE FIXER	1
106	DOWN FUNNEL	1	132	EXHAUST PIPE	1
107	AIR VENT	1	133	WINDOW SPACER (W/HOLE)	1
108	MAIN LOUVER	1	134	WINDOW SPACER (W/O HOLE)	1
109	SIDE LOUVER	4	135	ADHESIVE TAPE FOR WINDOW SPACER	4
110	LOUVER ROD	1	142	ROUND WINDOW CONNECTOR	1
111	FRONT PLATE OF HANDLE	1	143	COVER FOR ROUND WINDOW CONNECTOR	1
112	REAR PLATE OF HANDLE	1	144	ANTI-LEAKAGE RUBBER PLUG	1
113	COVER FOR TOP FUNNEL OF EVA.	1	145	SCREW PLUG	2
114	TOP FUNNEL FOR EVA.	1	146	SUPPORTING POLYFOAM	1
115	DOWN FUNNEL FOR EVA.	1	147	LED COVER	1
116	SIDE FILTER FRAME	2	148	COVER FOR REMOTE RECEIVER	1
117	REAR FILTER FRAME	2	149	BUTTON	1
118	FIXER FOR ACTIVE CARBON FILTER	1	150	WATER PROOF RUBBER PAD	1
119	CORD HANGER	2	158	PROTECTION BOX (TOP) FOR CAPACITOR	1
120	COVER FOR CORD COMPARTMENT	1	159	PROTECTION BOX (BOTTOM) FOR CAPACITOR	1
121	WATER STOPPER	1	160	PROTECTION BOX FOR COMPRESSOR CAPACITOR	1
122	PUMPING FAN BLADE	1	161	SLIDE RAIL FOR SIDE FILTER FRAME	2

Sähköosat

No.	Part Name	Quantity	No.	Part Name	Quantity
201	COMPRESSOR	1	206	PUMP MOTOR	1
201B	PROTECTIVE COVER FOR COMPRESSOR	1	207	FLOAT LEVEL SWITCH	1
201C	RUBBER GROMMET	3	208	COMPRESSOR CAPACITOR	1
201D	PAD	1	209	STARTING CAPACITOR FOR MOTOR	1
201F	NUT	1	210	POWER CORD	1
201G	PAD FOR NUT	1	211	CLOSE END CONNECTOR	1
201H	ANTI-VIBRATION SOCKET	3	212	CABLE TIE	4
202	MAIN PCB	1	213	CLOSE END CONNECTOR	1
203	CONTROL PCB	1	215	SENSOR WIRE (WITH RESIN HEAD)	1
204	REMOTE CONTROL PCB	1	216	SENSOR TUBE (WITH COPPER HEAD)	1
204R	REMOTE CONTROL	1	217	R290 SENSOR WIRE (WITH COPPER HEAD)	1
205	MOTOR	1			

Rakenneosat

No.	Part Name	Quantity	No.	Part Name	Quantity
301	SCREEN	1	305	FAN BLADE FIXER	2
302	MAIN FIXTURE	1	806	ACTIVE CARBON FILTER	1
303	FIXER FOR PUMP MOTOR	1	814	NAMEPLATE FOR REMOTE CONTROL	1
304	CASTER	4			

Metalliosat

No.	Part Name	Quantity	No.	Part Name	Quantity
401	CONDENSER	1	408	INLET TUBE FOR CONDENSOR	1
402	EVAPORATOR	1	409	OUTLET TUBE FOR COND.	1
403	DISCHARGING TUBE	1	411	DRYER	1
404	SUCTION TUBE	1	412	CAPILLARY	1
405	INLET TUBE A FOR EVA.	1	413	REFRIGERANT CHARGING VALVE	1
406	INLET TUBE B FOR EVA.	1	414	THERMAL SLEEV	1
406B	OUTLET TUBE A FOR EVA.	1	415	CAPILLARY TUBE	1
407	3 WAY VALVE BRANCH (A)	2			

Vaahto-osat

No.	Part Name	Quantity	No.	Part Name	Quantity
501	RUBBER FOAM FOR ACCUMULATOR (DOWN)	1	506	POLYFOAM FOR CONDENSOR	1
501A	RUBBER FOAM FOR ACCUMULATOR (UP)	1	507	SEAL FOAM FOR EVAPORATOR	1
502	FOAM FOR AIR VENT	1	508	TOP EVA FORAM FOR UP FUNNEL	1
503	SEAL FOAM FOR BOTTOM BASE	1	509	WATERPROFF FOAM FOR TOP FUNNEL	1
504	SEAL FOAM FOR PIPES	1	510	WATER-PROOF SIDE FOAM FOR UP FUNNEL	1
505	SEAL FOAM FOR CONDENSOR	2			

Hävittäminen

Yliviivatun roskatynnyrin symboli vanhassa sähkö- tai elektroniikkalaitteessa tarkoittaa, ettei sitä saa hävittää sekajätteen mukana sen käyttöiän lopussa. Lähellä sijaitseviin keräyspisteisiin voi maksutta palauttaa vanhoja sähkö- ja elektroniikkalaitteita. Osoitteet saat oman asuinkuntasi jäteneuvonnasta. Löydät tietoa myös tarjoamistamme muista palautusmahdollisuuksista verkkosivuiltamme www.trotec24.com.

Sähkö- ja elektroniikkaromun erillisen keräyksen tarkoituksena on mahdollistaa vanhojen laitteiden kierrätys ja kaikenlainen uusiokäyttö sekä estää laitteiden mahdollisesti sisältämien vaarallisten aineiden haitalliset vaikutukset ympäristölle ja ihmisten terveydelle hävittämisen yhteydessä.

Laitteessa olevan propaani-kylmäaineen hävittäminen on annettava tehtäväksi yritykselle, jolla on asiaankuuluva sertifiointi. Kylmäaine on hävitettävä asianmukaisesti kansallisia lakeja noudattaen (Euroopan jäteluettelo 160504).

Akkuja ei saa hävittää talousjätteen mukana, vaan ne on Euroopan Unionin alueella hävitettävä asianmukaisella tavalla EUROOPAN PARLAMENTIN JA NEUVOSTON 6. syyskuuta 2006 paristoista ja akuista antaman direktiivin 2006/66/EY mukaisesti. Hävitä paristot ja akut paikallisten määräysten mukaisesti.

Trotec GmbH & Co. KG

Grebbener Str. 7
D-52525 Heinsberg
+49 2452 962-400
+49 2452 962-200

info@trotec.com
www.trotec.com